ANTARES ILUMINACIÓN S.A.U.

Calle Mallorca, 1
Polígono Industrial Reva
46394 Ribarroja
Valencia-Spain
Tel: +34 961 669 520
Fax: +34 961 668 286
www.flos.com

FLOS
architectural

APPS

E

INSTRUCCIONES DE INSTALACIÓN Y DE USO
¡ATENCIÓN!

La seguridad del aparato sólo puede garantizarse con la condición de que se respeten las siguientes instrucciones, tanto en la fase de instalación como de uso, por lo cual se recomienda conservarlas.

ADVERTENCIA:

Para efectuar la instalación, y siempre que se efectúe alguna operación en el aparato, asegurarse de haber cortado la corriente eléctrica.

El aparato no puede ser en ningún caso modificado o forzado, cualquier modificación puede comprometer la seguridad haciéndolo peligroso. FLOS declina cualquier responsabilidad por los productos modificados.

El aparato ha sido diseñado para el uso interior.

IP 20 Ordinaria

Luminaria de clase III: Aparato de muy baja tensión de seguridad. La conformidad a la norma está garantizada sólo si el aparato viene alimentado por un transformador de seguridad conforme a la norma Cenelec EN 60472 o por fuentes de igual seguridad. Los aparatos de muy baja tensión de seguridad (BTS) marcados. No deben ser conectados a conductores de toma de tierra.

Conectar los cables principales a la unidad remota de alimentación led SELV o SELV EQUIVALENT de acuerdo a la norma EN 61347-2-13, respetando la polaridad (rojo positivo - negro negativo)

No cubrir con material aislante térmico.

Si el cable flexible o cordón de esta luminaria está dañado, deberá sustituirse exclusivamente por el fabricante o su servicio técnico o una persona de cualificación equivalente con objeto de evitar cualquier riesgo.

Aparato de iluminación del Grupo de riesgo: Exento, de acuerdo con la norma EN 62471

El símbolo que aparece en el aparato indica que el producto debe ser eliminado en modo diferenciado del resto de los desechos urbanos.

GB

INSTRUCTIONS OF INSTALLATION AND USE
ATTENTION!

The safety of the device can only be guaranteed on condition that to be respected the following instructions, both stages of installation and use therefore it is highly recommended to keep them.

WARNING:

To carry out the installation, and whenever an operation in the device is carried out, make sure of having disconnected the electric power.

The device cannot be in any case modified or forced, any modification might jeopardize the safety system making it dangerous. FLOS declines any responsibility on modified products.

The device has been designed for inside.

IP20 Ordinary.

Luminaire kind III: Device with a very low tension of safety. The conformity with the standard is only guaranteed if the device is powered by a safety transformer according to the standard Cenelec EN 604472 or by equal safety sources. Devices with a very low voltage of safety (BTS) marked, do not have to be connected to drivers with earth socket.

Connect the mains cables to the remote power supply unit SELV or SELV EQUIVALENT in according to the law EN 61347-2-13, respecting the right polarity (red positive - black negative)

Do not cover with thermal insulator

If the flexible cable or cord of this luminaire is damaged, it should be exclusively replaced by the manufacturer or his technical service or a qualified person in order to avoid any risk.

Lighting device of the Group of risk: Exempt, according to the standard EN 62471

The symbol shown on the device indicates that the product must be eliminated differently from the rest of the urban waste.

I

ISTRUZIONI DI INSTALLAZIONE E UTILIZZO
ATTENZIONE!

È possibile garantire la sicurezza dell'apparecchio solamente a condizione che si rispettino le seguenti istruzioni, sia in fase di installazione che di utilizzo; per questo motivo è consigliabile conservarle.

AVVERTENZA:

Per effettuare l'installazione e ogni volta che si effettua un intervento sull'apparecchio, assicurarsi di aver escluso la corrente elettrica.

L'apparecchio non può in alcun caso essere modificato o forzato; qualunque modifica può comprometterne la sicurezza e renderlo pericoloso. FLOS declina qualunque responsabilità derivante dai prodotti modificati.

L'apparecchio è stato progettato per l'uso in ambienti chiusi.

IP 20 Ordinario

Apparecchio di illuminazione Classe III: Apparecchio a bassissima tensione di sicurezza. La conformità alla normativa è garantita solo se l'apparecchio è alimentato da un trasformatore di sicurezza conforme alla normativa Cenelec EN 60472 o da fonti di pari sicurezza. Gli apparecchi a bassissima tensione di sicurezza (BTS) marcati. Non devono essere collegati a conduttori di messa a terra.

Connettere i cavi principali al trasformatore led remoto remoto SELV o SELV EQUIVALENT in accordo alla Norma EN 16347-2-13, rispettando le polarità (rosso positivo – nero negativo)

Non coprire con materiale isolante termico.

Se il cavo flessibile o il filo del presente apparecchio di illuminazione è danneggiato, dovrà essere sostituito esclusivamente dal fabbricante o dal suo servizio tecnico oppure da una persona dotata di qualifica equivalente, al fine di evitare qualunque tipo di rischio.

Apparecchio di illuminazione del Gruppo di rischio: Esente, secondo la normativa EN 62471

Il simbolo che compare sull'apparecchio indica che il prodotto deve essere smaltito in modo differenziato dal resto dei rifiuti urbani.

D

GEBRAUCHS- UND INSTALLIERUNGSANLEITUNGEN
VORSICHT!

Die Sicherheit des Geräts ist nur gewährleistet, wenn die folgenden Anleitungen bei der Installierung und während des Gebrauchs eingehalten werden; ihre Aufbewahrung wird daher empfohlen.

HINWEIS:

Stellen Sie bei der Installation und jeder Arbeit an dem Gerät sicher, dass der Strom abgeschaltet ist.

Das Gerät darf keinesfalls modifiziert oder überbeansprucht werden, jede Modifizierung kann die Sicherheit gefährden. FLOS lehnt jegliche Haftung für modifizierte Produkte ab.

Das Gerät ist für Innenräume bestimmt.

IP 20 Allgemeiner Schutz

Leuchte Klasse III: Gerät mit sehr geringer Sicherheitsspannung. Die Konformität mit der Norm ist nur gewährleistet, wenn das Gerät mit einem Sicherheits-transformator gem. der Norm Cenelec EN 60472 oder gleich sicheren Quellen eingespeist wird. Die mit sehr geringer Sicherheitsspannung (BTS) gekennzeichneten Geräte. Sie dürfen nicht an Erdungsleitungen angeschlossen werden.

Verbinden Sie das Netzkabel mit dem SELV- oder SELV-äquivalenten Fernnetzgerät gemäß der Norm EN 61347-2-13 und unter Berücksichtigung der richtigen Polarität (rot positiv, schwarz negativ).

Nicht mit thermischem Isoliermaterial abdecken.

Um jegliches Risiko auszuschließen, darf ein beschädigtes Kabel dieser Leuchte ausschließlich von dem Hersteller, seinem technischen Kundendienst oder einer qualifizierten Fachperson ersetzt werden.

Leuchtgerät der Risikogruppe: Frei gem. Norm EN 62471

Das Symbol auf dem Gerät gibt an, dass das Produkt in einer anderen Form als der übrige Abfall entsorgt werden muss.

F

INSTRUCTIONS D'INSTALLATION ET D'UTILISATION
ATTENTION!

La sécurité de l'appareil n'est garantie que si les instructions suivantes sont respectées, durant l'installation puis lors de l'utilisation; c'est pourquoi il est recommandé de les conserver.

AVERTISSEMENT:

Pour effectuer l'installation, et chaque fois que l'on intervient sur l'appareil, s'assurer que le courant électrique a été coupé.

L'appareil ne doit être ni modifié ni forcé, toute modification pouvant compromettre sa sécurité et le rendre dangereux. FLOS décline toute responsabilité sur des produits qui auraient été modifiés.

L'appareil est conçu pour être utilisé à l'intérieur

IP 20 Ordinaire

Luminaire de clase III : Appareil à très basse tension. La conformité à la norme n'est garantie que si l'appareil est alimenté par un transformateur de sécurité conforme à la norme Cenelec EN 60472 ou par des sources à la sécurité identique. Les appareils à très basse tension ont la marque (BTS). Ils ne doivent pas être raccordés à la terre.

Connecter les câbles d'alimentation du secteur à l'unité de téléalimentation SELV ou équivalent conforme à la loi EN 61347-2-13, tout en respectant la polarité correcte (rouge positif – noir négatif).

Ne pas couvrir avec un matériau isolant thermique.

Si le câble flexible ou le cordon de ce luminaire est endommagé, il devra être remplacé exclusivement par le fabricant, par son service technique ou par une personne qualifiée, afin d'écarter tout type de risque.

Appareil d'éclairage du Groupe de risque: Aucun, selon la norme EN 62471

Le symbole qui apparaît sur l'appareil indique que le produit doit faire l'objet du tri sélectif des déchets.

P

INSTRUÇÕES DE INSTALAÇÃO E DE UTILIZAÇÃO
ATENÇÃO!

A segurança do aparelho só pode ser certificada se forem respeitadas as instruções seguintes, tanto na fase de instalação como na de utilização, pelo que se recomenda que as guarde.

ADVERTÊNCIA:

Para efectuar a instalação, e sempre que seja efectuada qualquer operação no aparelho, certifique-se de que cortou a corrente eléctrica.

O aparelho não pode ser modificado ou forçado, em caso nenhum. Qualquer modificação pode comprometer a segurança, tornando-o perigoso. A FLOS declina qualquer responsabilidade por produtos modificados.

O aparelho foi concebido para uso no interior.

IP 20 Ordinária

Aparelho de iluminação da classe III: Aparelho de muito baixa tensão de segurança. A conformidade com a norma só está garantida se o aparelho for alimentado por um transformador de segurança em conformidade com a norma Cenelec EN 60472 ou por fontes de segurança semelhantes. Os aparelhos de muito baixa tensão de segurança (BTS) marcados não devem ser conectados a fios condutores de ligação à terra.

Ligue o cabo eléctrico à unidade de controlo de alimentação SELV ou EQUIVALENTE a SELV, em conformidade com a norma EN 61347-2-13, respeitando a polaridade correcta (vermelho positivo - preto negativo).

Não cubra com material isolante térmico.

Se o cabo flexível ou cordão deste aparelho de iluminação estiver danificado, deverá ser substituído exclusivamente pelo fabricante ou pelo seu serviço de assistência técnica ou por uma pessoa com qualificação equivalente, tendo por objectivo evitar qualquer risco.

Aparelho de iluminação do Grupo de risco: Isento, em conformidade com a norma EN 62471

O símbolo que aparece no aparelho indica que o produto deve ser eliminado de forma diferente da dos restantes resíduos urbanos.

JP

設置及び取扱説明書
警告!

製品の設置、取り扱い時においての安全性は次の注意事項を守ることによりのみ保証されます。そのため、この取扱説明書を必ず保管してください。

注意

製品の設置及びお手入れの際にはプラグをコンセントから抜いてください。

製品を分解、改造しないでください。改造することにより製品の安全性が損なわれます。改造された製品に関してはFLOSでは一切責任を負いません。

この製品は室内用です。

IP 20 特に保護なし

クラスIII照明: 安全超低電圧機器。規準ではCenelec EN 60472規格にかなっている安全変圧器またはそれ同等のものから機器に電源供給がされている場合のみ保証されます。安全超低電圧機器(SELV)表示。アース線への接続はされていません。

正しい電極であるかに注意しながら(赤は陽極—黒は陰極)、メインケーブルを法令EN 61347-2-13に準拠しSELVユニットかSELV Eと同等のリモート電源に接続する。

断熱材をかぶせないでください。

この照明のフレキシブルケーブル又はコードが損傷した場合、危険回避のためメーカー、技術サービス、又は同等の資格を要する者にのみ交換してもらってください。

照明用機器のリスクグループ:リスク免除(EN 62471規格)

機器に表示されるシンボルは他の生活廃棄物とは異なった方法での廃棄を示します。

CN

安装使用说明书
注意:

只有严格遵守以下的安装使用说明，才能保证仪器的安全性能，因此要妥善保管此说明书。

警告:

在安装过程中，对仪器安装操作必须保证在电流切断的情况下进行。

在任何情况下不得对仪器进行改动和强力使用，任何的改动都会影响仪器的安全性能使其有危险。FLOS对于改动的产品不承担任何责任。

关于仪器内部使用的设计。

IP 20 基本款

第三类灯：安全低压仪器，只有向此类仪器供电的转换器安全性能符合EN60472或者其电源具备一样的安全性能，才能保证此类灯符合标准。需标示出此类安全低压仪器，不得将此类仪器与接地导线连接。

根据EN 61347-2-13的规定，将电源线连接至远程电源装置SELV 或 SELV 同等设备，并注意确保极性正确（红色为正，黑色为负）。

请勿使用热绝缘材质覆盖仪器。

如果此灯具的伸缩线或皮线受损，只能由制造商、技术服务中心或者有相同资格的人来进行替换，以便避免任何危险。

照明仪器的风险类型：无， 根据EN62471规范

仪器上的标志说明：此产品作废后，应该用与其它城市废物不同的方法淘汰。

RU

ИНСТРУКЦИИ ПО УСТАНОВКЕ И ЭКСПЛУАТАЦИИ
ВНИМАНИЕ!

Безопасность аппарата может быть гарантирована лишь при условии соблюдения приведенных ниже инструкций как на этапе установке, так и на этапе эксплуатации, вследствие чего рекомендуется сохранить их.

ПРЕДУПРЕЖДЕНИЕ:

При установке, а также при проведении любых работ с аппаратом необходимо убедиться в том, что он отключен от источника электропитания.

Аппарат категорически запрещается модифицировать либо принудительно вводить в эксплуатацию, любая модификация может привести к нарушению условий обеспечения безопасности. FLOS снимает с себя всякую ответственность за модифицированные изделия.

Аппарат разработан для использования внутри помещения.

IP 20 Обычный

Осветительный прибор класса III: Аппарат с очень низким напряжением безопасности. Соответствие стандарту обеспечивается только в том случае, если электрический ток подается на аппарат через защитный трансформатор согласно стандарту Cenelec EN 60472 или через источники с аналогичным уровнем безопасности. Маркированные аппараты с очень низким напряжением безопасности (BTS). Они не должны подключаться к проводам заземления.

Подсоедините кабели питания к удаленному источнику питания SELV или SELV EQUIVALENT в соответствии с требованиями стандарта EN 61347-2-13, соблюдая полярность (красный положительный - черный отрицательный)

Не покрывайте термоизоляционным материалом.

В случае повреждения шнура или кабеля питания он должен быть заменен исключительно производителем либо его технической службой или квалифицированным специалистом во избежание какого-либо риска.

Осветительный прибор Группы риска: Исключен, в соответствии со стандартом EN 62471

Указанный на аппарате символ означает, что изделие должно утилизироваться отдельно от стандартных бытовых отходов.

AR

تعليمات التركيب والاستعمال
انتبه!

يمكن ضمان أمان المنتج فقط بشرط أن تتم مراعاة التعليمات التالية، وذلك في مرحلة التركيب وفي مرحلة الاستعمال، وعلى ذلك فإنه ينصح بالاحتفاظ بها.

تحذير:

- من أجل القيام بالتركيب، ففي كل مرة تتم فيها أي عملية في الجهاز، تأكد من أنك قد قمت بقطع التيار الكهربائي.
- لا يمكن بأي حال من الأحوال تعديل أو إجبار الجهاز، من الممكن أن يؤثر أي تعديل سلباً على الجهاز وقد يجعله خطيراً. ترفض FLOS أي مسئولية تجاه المنتجات المعدلة.
- لقد تم تصميم الجهاز للاستعمال الداخلي.

IP 20 عادي

- المصباح من النوع III: جهاز ذو تيار أمان منخفض جداً. يتم ضمان التناسب مع القواعد القانونية فقط إذا كان يتم توصيل التيار الكهربائي إلى الجهاز من خلال محول سلامة بحسب قاعدة المجلس الأوروبي للقواعد الإلكترونية EN 60472 أو من خلال مصادر سلامة مشابهة لها. لا يجب توصيل الأجهزة ذات تيار الأمان المنخفض، التي تظهر عليها علامة (BTS) بموصلات توصيلة الأرض.

أوصل الأسلاك الرئيسية بوحدة التوريد عن بعد للطاقة الآمنة ذات الفولتات المنخفضة جداً (SELV) أو ما يعادل الطاقة الآمنة ذات الفولتات المنخفضة جداً، بحسب ما ينص عليه القانون رقم EN 61347-2-13، مع مراعاة صحة وضع الأقطاب الأحمر موجب الأسود سالب)

لا تتم التغطية بمواد عازلة عن الحرارة.

إذا كان السلك المرن أو كابل هذا المصباح مصاباً بالتلف، يجب أن يقوم المصنع أو خدمته الفنية أو شخص مؤهل فقط باستبداله، ويستبدل بآخر معادل له من أجل تجنب وقوع أي خطر.

جهاز إضاءة من مجموعة الخطر: خال من الخطر، بحسب القاعدة EN 62471

- الرمز الذي يظهر في الجهاز يشير إلى أنه يجب التخلص من الجهاز بصورة مميزة عن باقي المخلفات العمرانية.

KZ

ОРНАТУ Ж□НЕ ПАЙДАЛАНУ ТУРАЛЫ Н□С□АУЛЫ□
НАЗАР АУДАРЫ□ЫЗ!

□□рыл□ыны□ □ауіпсіздігіне т□мендегі н□с□аулар, орнату ж□не пайдалану кезе□іні□ екеуі де орындал□ан ж□дайларда кепілдік беріледі, сонды□тан оларды орындауды □ата□ □сынамыз.

ЕСКЕРТУ:

орнату ж□мысын орында□анда ж□не кез келген уа□ытта □□рыл□ы ішінде бір □рекет орындал□анда, □уат сымын розеткадан міндетті т□рде ажыратып таста□ыз. □андай ж□дай болмасын, б□л □□рыл□ыны□ □□рылымын □згертуге немесе о□ан к□ш т□сіруге болмайды, кез келген □згеріс □□рыл□ыны□ □ауіпсіздік ж□йесін б□зып, оны пайдалануды □ауіпті етуі м□мкін. FLOS компаниясы □німдерді□ □□рылымын □згертуден туындайтын кез келген жауапкершіліктен бас тартады.

Б□л □□рыл□ы □й ішінде пайдалану□а арнал□ан.

IP20 - □алыпты.

III шамдал т□рі: Б□л – □ауіпсіздігі □те т□мен □□рыл□ы. Стандарт□а с□йкестік кепілдігі тек ол Cenelec EN 604472 стандартына немесе со□ан те□ □ауіпсіздік к□здеріне сай □ауіпсіздік электр т□рлендіргіші ар□ылы □уаттан□анда □ана беріледі. □те т□мен кернеу □ауіпсіздігі белгісі (BTS) бар □□рыл□ыларды жерге т□йы□тау □яшы□тары бар іске □осу □□рыл□ыларына □осу□а болмайды.

□уат кабельдерін SELV немесе SELV EQUIVALENT □уат беру □□рыл□ыларына EN 61347-2-13 за□ына сай, тиісті полярлы□ты са□тай отырып (□ызыл – о□, □ара – теріс) жал□а□ыз

Ысты□□а т□зімді о□шаулауыш таспамен □аптама□ыз

Егер осы шамдалды□ иілгіш кабелі немесе сымы за□ымданса, кез келген □ауіп-□атерге жол бермес □шін, оны тек □нім жасаушысы, техникалы□ □ызмет орны немесе білікті маман ауыстыруы керек.

□ауіпті □□рыл□ылар тобында□ы жары□тандыру □□рыл□ысы: EN 62471 стандартына сай шы□арылады

□□рыл□ыда к□рсетілген осы та□ба осы □□рыл□ыны□ □ала □о□ысынан б□лек арнайы орын□а тапсырылуы керектігін к□рсетеді.

DATOS TÉCNICOS

TECHNICAL DATA / DATI TECNICI / TECHNISCHE DATEN / DONNEES TECHNIQUES / DADOS TÉCNICOS / **テクニカルデータ** / 技术数据 / ТЕХНИЧЕСКИЕ ДАННЫЕ / ТЕХНИКАЛЫ□ М□ЛІМЕТТЕР/**بيانات فنية**

NON EMERGENCY

POWER LED 4W / 350 mA

EMERGENCY LIGHTING MODULE FOR LED

- Supply voltage: 220/240-50/60Hz
- Supply current: 40mA - λ 0,6
- Ambient temperature: 70ºC
- Temperatura ambiente: 0 ÷ 40ºC
- Recharging time: 24h
- Terminals max connection size: 1,5 mm^2

POWER LED

	LED	BATTERY	EBLF	AUTONOMY	BATTERY CURRENT
ELD 41	1x 350mA	4,8-1,5Ah	80%	4h	0,2A

Guarantees 1h duration after 12h recharge

50.0325-D

INSTALLATION FRAME

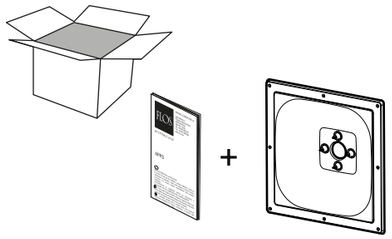

EMERGENCY

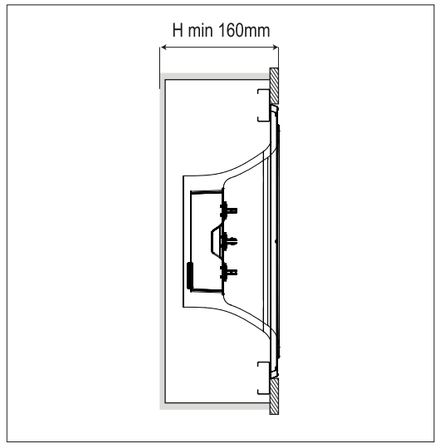

NON EMERGENCY

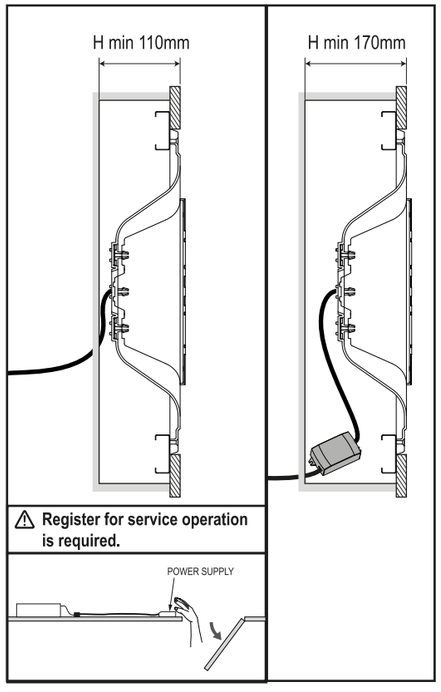

1

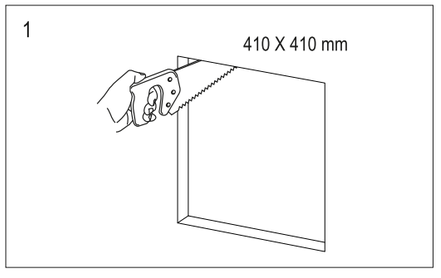

2

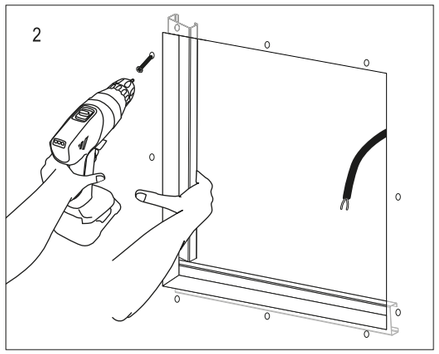

3 NON EMERGENCY

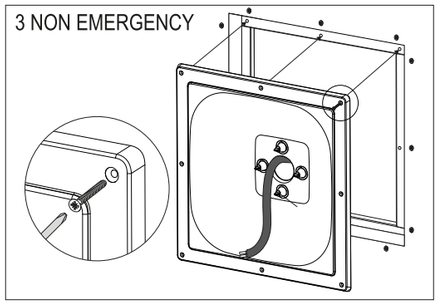

3 EMERGENCY

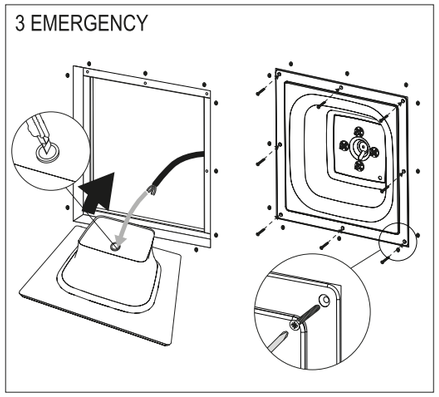

4

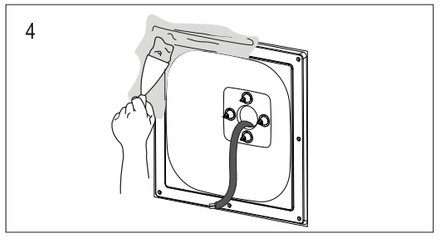

5

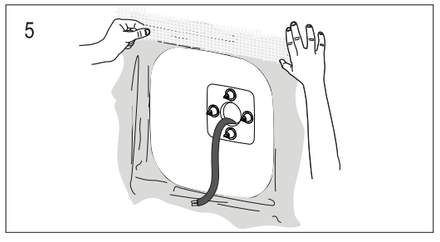

6

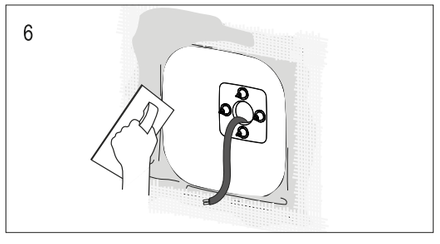

7

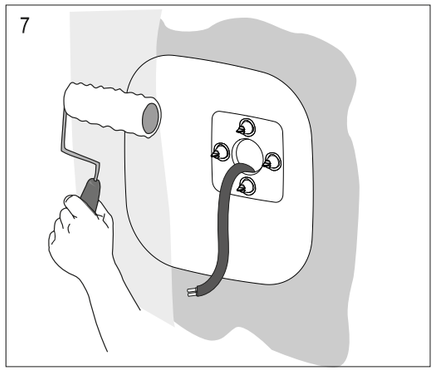

LIGHTING DEVICE

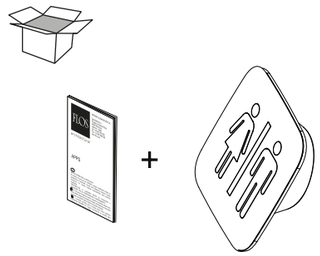

8

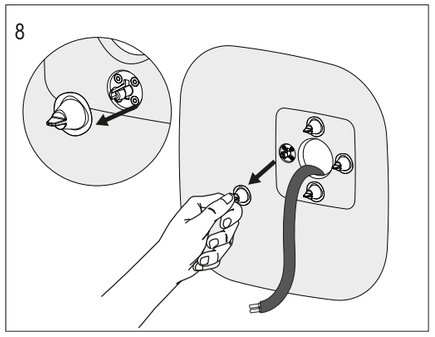

9 NON EMERGENCY

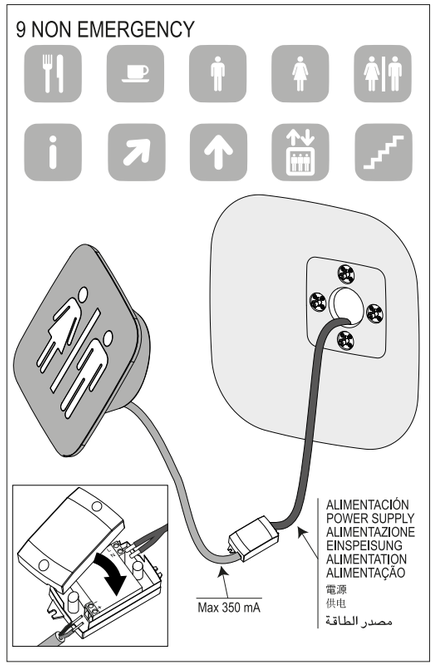

9 EMERGENCY

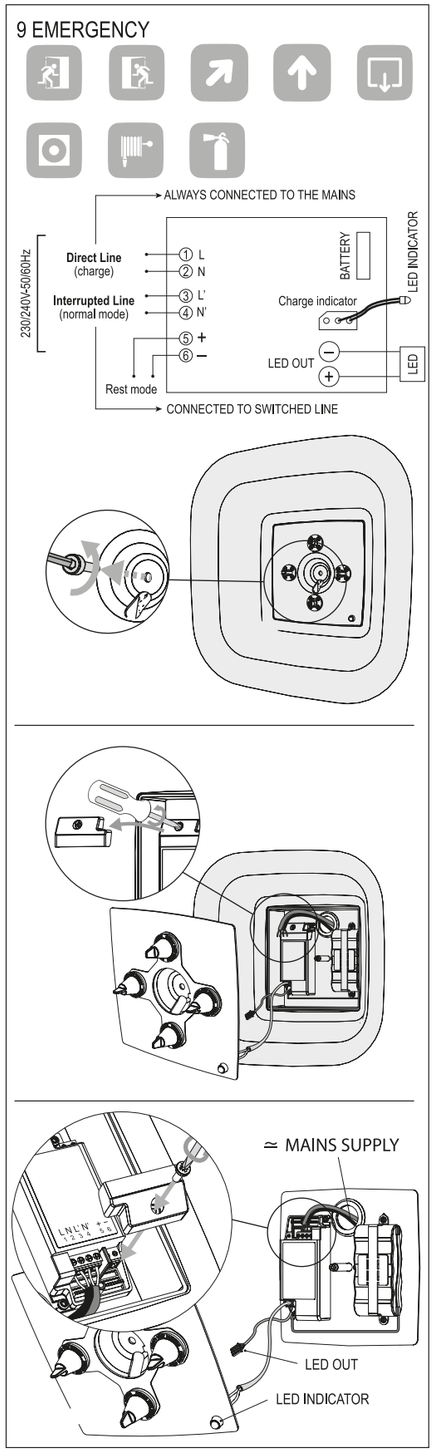

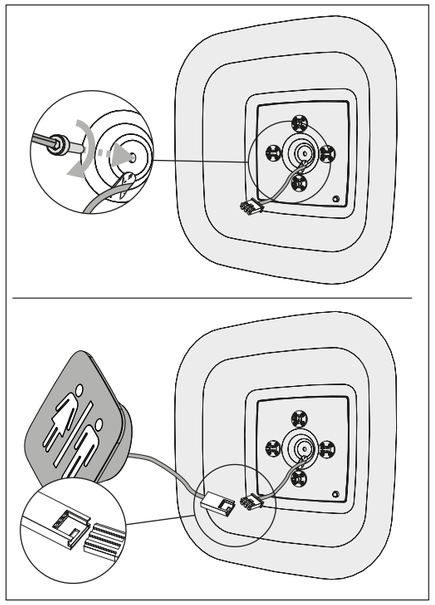
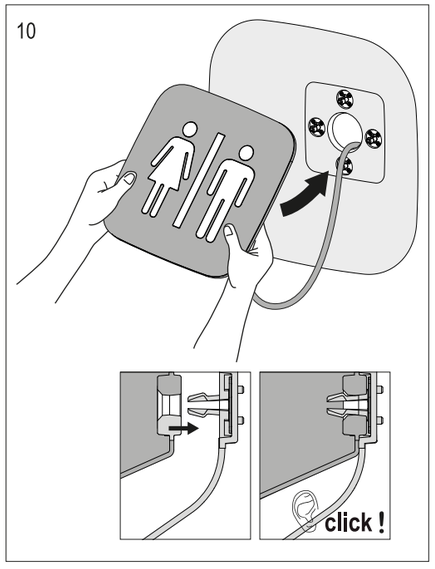
10