Joos De Ter Beerstlaan 33, 8740 PITTEM - BELGIUM
Tel ++32(0)51 46 43 41 - Fax ++32(0)51 46 43 42 - info@tal.be - www.tal.be

MADE IN BELGIUM 25/08/2017 - VERSION 1

ref **MICRO UBO ROUND LUXEON M & FOCUS** (ed.2016)

362641	MICRO UBO ROUND CLEAR GLASS LUX M 2700 36°	STAINLESS STEEL
362643	MICRO UBO ROUND CLEAR GLASS LUX M 2700 36°	ANO
362660	MICRO UBO ROUND CLEAR GLASS LUX M 3000 36°	STAINLESS STEEL
362662	MICRO UBO ROUND CLEAR GLASS LUX M 3000 36°	ANO
362645	MICRO UBO ROUND FOCUS CLEAR GLASS LUX M 2700 36°	STST + BLACK FOCUS
362647	MICRO UBO ROUND FOCUS CLEAR GLASS LUX M 2700 36°	ANO + BLACK FOCUS
362648	MICRO UBO ROUND FOCUS CLEAR GLASS LUX M 2700 36°	BLACK ANO + GOLD FOCUS
362649	MICRO UBO ROUND FOCUS CLEAR GLASS LUX M 2700 36°	BLACK ANO + BLACK FOCUS
362665	MICRO UBO ROUND FOCUS CLEAR GLASS LUX M 3000 36°	STST + BLACK FOCUS
362667	MICRO UBO ROUND FOCUS CLEAR GLASS LUX M 3000 36°	ANO + BLACK FOCUS
362668	MICRO UBO ROUND FOCUS CLEAR GLASS LUX M 3000 36°	BLACK ANO + BLACK FOCUS

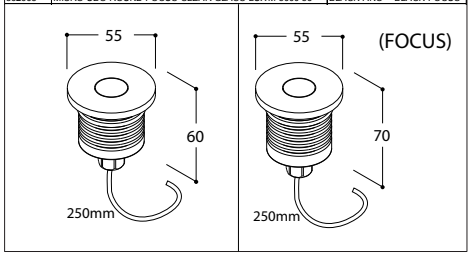

GENERAL INFORMATION

lamptype	LUXEON M (400/429lm*)
fitting	none
Color temp	2700K / 3000K*
cri	80
sdcm	3
watt	3.82W (Vf=10.95V)
current	350 mA DC
symbol	
gear	Convertor not incorporated
ip/class	IP67
application	Exterior - Interior
orientation	Floor mounted
dimmable	Dimmable PWM
weight	0.2 (0.3 FOCUS)

ACCESSORIES NEEDED

ref 369651	Floortube

INSTALLATIE- EN ONDERHOUDSRICHTLIJNEN m.b.t. FABRIEKSGARANTIE.
1. DE VERBINDINGEN EN HET UITTESTEN VAN DEZE TOESTELLEN DIENEN ALTIJD TE GEBEUREN DOOR EEN ERKEND ELECTRO-INSTALLATEUR.
2. DEZE VERLICHTINGSTOESTELLEN MOETEN GEINSTALLEERD, VERBONDEN EN GETEST WORDEN VOLGENS DE NATIONAAL GELDENDE REGLEMENTEN OP DE ELECTRISCHE INSTALLATIES (BELGIE&, A.R.E.I., DUITSLAND: DIN VDE 0100 TEIL 559 A2, ...; DEZE OPSOMMING IS LOUTER INFORMATIEF)
3. DE TECHNISCHE BUISLUITER MOET GEZIEN WORDEN ALS ONDERDEEL VAN DE ALGEMENE VERKOOPSVOORWAARDEN VAN TAL N.V.
4. DE ELECTRO-INSTALLATEUR IS VERANTWOORDELIJK VOOR HET GEBRUIKEN VAN VOORSCHAKELAPPARATUUR DIE VOLDOET AAN DE GELDENDE CE EN EMC NORMEN.
5. VERVANG DE LAMP (-EN) ALTIJD MET DE GROOTSTE ZORG, ZE IS(ZIJN) UITERST BREEKBAAR.
6. OPGEPAST: PLAATS NOOIT DE LAMP MET BLOTE HANDEN, GEBRUIKALTIJD EEN DOEK !

INSTRUCTIONS D'INSTALLATION ET D'ENTRETIEN A RESPECTER VIS-A-VIS DE LA GARANTIE.
1. LE PLACEMENT, LE RACCORDEMENT ET L'ESSAI DE CET APPAREILDOIVENT TOUJOURS E±TRE EFFECTUES PAR UN INSTALLATEUR ELECTRICIEN AGREE.
2. LES LUMINAIRES DOIVENT E±TRE INSTALLEZ, BRANCHES ET TESTES SUIVANT LE REGLEMENT NATIONAL SUR LES INSTALLATIONS ELECTRIQUES EN VIGUEUR. (BELGIQUE, A.R.E.I., ALLEMAGNE: DIN VDE 0100 TEIL 559 A2, ...; CETTE ENUMERATION EST INDICATIVE)
3. CE MANUEL D'INSTALLATION TECHNIQUE REPRESENTE UNE PARTIEDES CONDITIONS GENERALES DE VENTE DE TAL N.V.
4. L'ELECTRO-INSTALLATEUR ESTRESPONSABLE POUR L'USAGE DE BALLASTS, TRANSFO'S,...CONFORMES AUX NORMES CE ET EMC EN VIGUEUR.
5. REMPLACEZ TOUJOURS L'AMPOULE (LES AMPOULES) AVEC PRUDENCE ELLE(-S) EST (SONT) TRES FRAGILE (-S).
6. ATTENTION: NE JAMAIS REMPLACER L'AMPOULE AUX MAINS NUES,UTILISEZ TOUJOURS UN CHIFFON !

INSTALLATION AND MAINTENANCE INSTRUCTIONS IN VIEW OF THE MANUFACTURER'S GUARANTEE.
1. THE CONNECTION AND TESTING OF THE DEVICES SHOULD ALWAYS BE PERFORMED BY A RECOGNIZED ELECTRICIAN.
2. THESE LIGHTING DEVICES NEED TO BE INSTALLED, CONNECTED AND TESTED FOLLOWING THE OFFICIAL NATIONAL INSTRUCTION GUIDE FOR ELECTRICAL INSTALLATIONS (BELGIUM, A.R.E.I., GERMANY: DIN VDE 0100TEIL 559 A2, ..., THIS ENUMERATION IS JUST AN INDICATION)
3. THIS TECHNICAL ENCLOSURE NEEDS TO BE ADDED TO THE GENERALSALES CONDITION OF THE TAL N.V.
4. THE ELECTRO TECHNICIAN IS RESPONSABLE TO USE BALLASTS, TRANSFORMERS,...WHICH MEET THE VALID CE AND EMC RULES.
5. ALWAYS REPLACE THE LAMP (-S) WITH UTMOST CAUTIOUSNESS, THE LAMP (-S) IS (ARE) VERY FRAGILE.
6. ATTENTION: NEVER REPLACE THE LAMP WITH BARE HANDS, ALWAYSUSE A CLOTH !

MONTAGE- UN UNTERHALT INSTRUCTIONEN ZU BEACHTEN MIT BEZUG AUF DER GARANTIE.
1. DIE MONTAGE , DER ANSCHLUSS UND DAS AUSTESTEN DER LEUCHTEN SOLL IMMER VON EINEM ZUSTAÄNDIGEN ELECTRO-INSTALLATEUR AUSGEFUHRT WERDEN.
2. DIESE LEUCHTEN MüUSSEN INSTALLIERT, ANGESCHLOSSEN UND GETESTET WERDEN NACH DER ALLGEMEINEN NAZIONALEN REGLEMENTATIONUBER DIE ELEKTRISCHE INSTALLATIONEN (BELGIEN, A.R.E.I., DEUTSCHLAND: DIN VDE 0100 TEIL 559 A2, ...; DIESE AUFSTELLUNG GESCHICHT DURCH EXEMPLATIVEN TITEL UND KANN NICHT ALS LIMITATIV ODER EXHAUTIV BETRACHTET WERDEN).
3. DIESE TECHNISCHE GEBRAUCHSANWEISUNG GEHORT ZU DEN ALLGEMEINEN VERKAUFSBEDINGUNGEN VON TAL N.V.
4. DER ELEKTRO-INSTALLATEUR IST VERANTWORTLICH FUR DAS VERWENDEN VON CE UND EMC GEPRUFTE VORSCHALTGERÄATE.
5. DIE LAMPE(-N) SOLL(-EN) IMMER SERH VORSICHTIG ERSAÄTZT WERDEN.
6. VORSICHT: MAN DARF NIE DIE LAMPE MIT DEN NACKTEN HAÄNDEN BERUHREN, MAN SOL IMMER EINEN TUCH BENUTZEN !

Only use floortube for correct installation

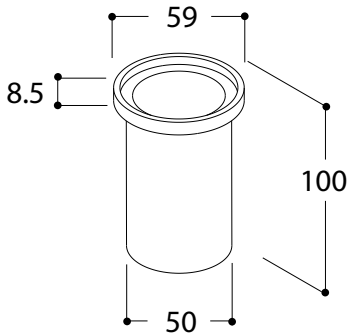

Make sure the floortube is securely fixed, for example by glueing, plastering or cementing.

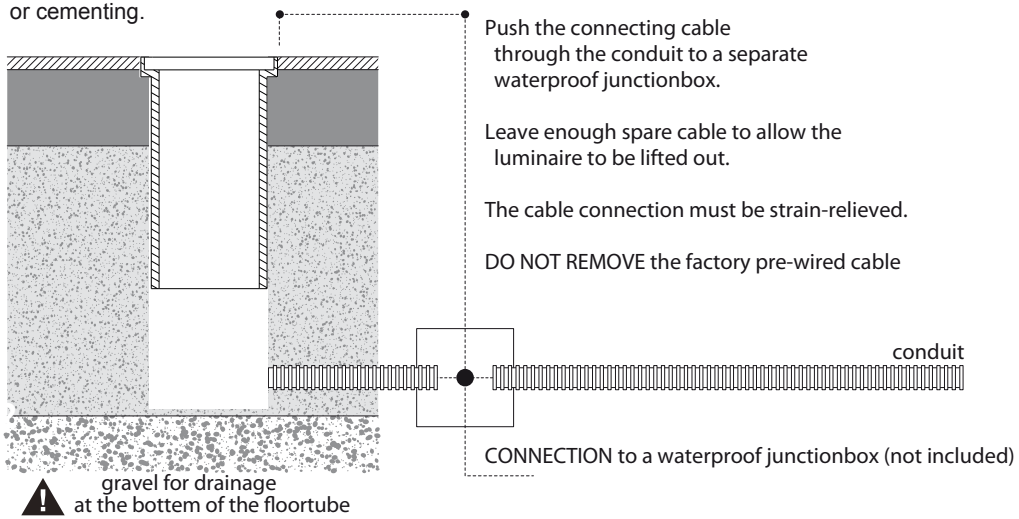

DO NOT SHORTEN THIS CABLE

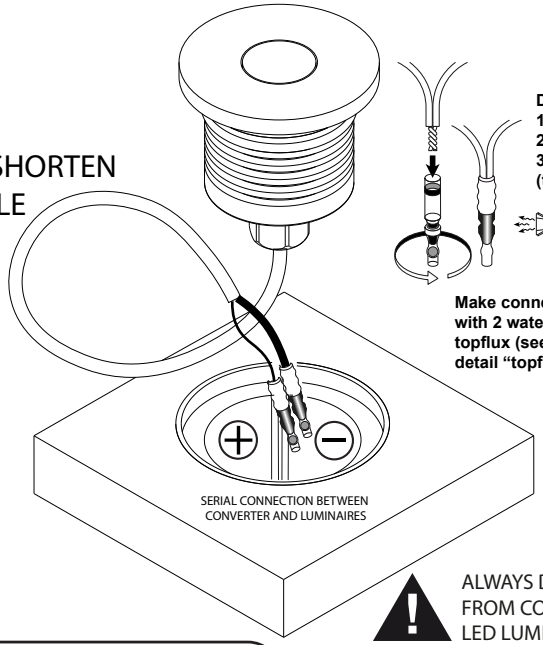

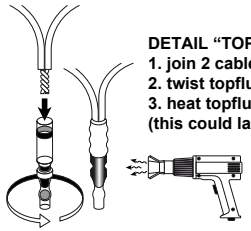

DETAIL "TOPFLUX":
1. join 2 cables per pole by twisting
2. twist topflux on combined cable clockwise
3. heat topflux (400°C) until resin and solder runs out (this could last 1-2 minutes)

Make connection with 2 watertight topflux (see detail "topflux")

Use soap or soapwater in the floortube and push down the Micro Ubo gently.

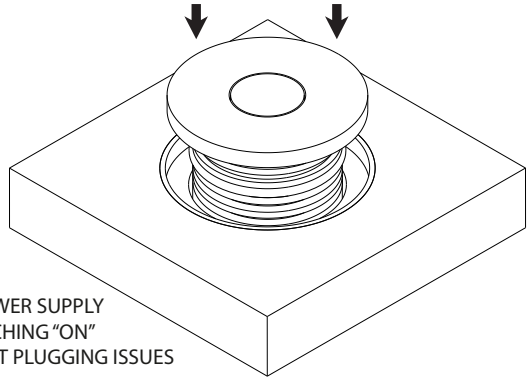

ALWAYS DISCONNECT MAINS POWER SUPPLY FROM CONVERTER BEFORE SWITCHING "ON" LED LUMINAIRES TO PREVENT HOT PLUGGING ISSUES

max. 350mA DC

RED positive — BLACK negative
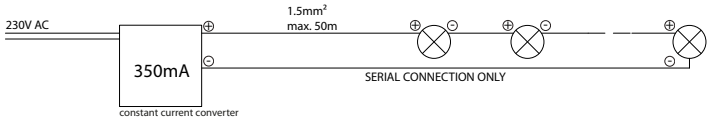
FOR COMPATIBLE CONVERTERS SEE LEDCONVERTER MATRIX