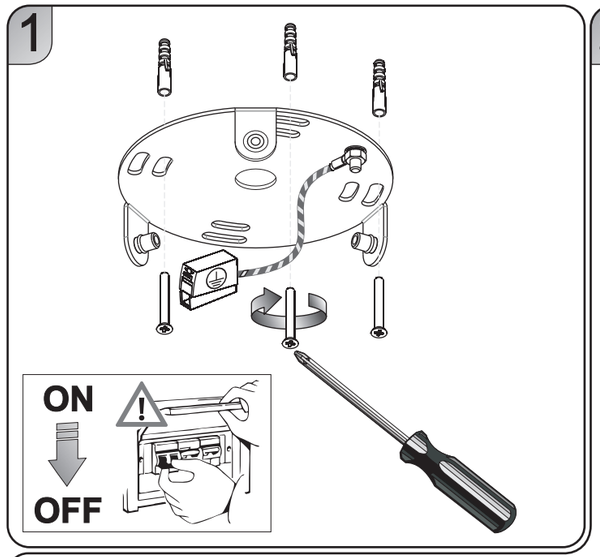
1
ON
OFF

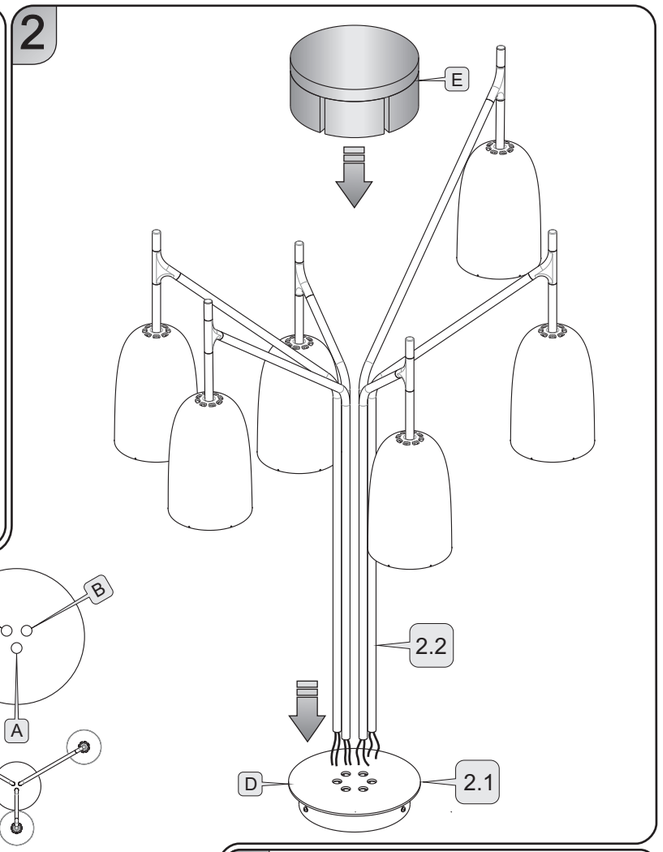
2
E
2.2
D
2.1

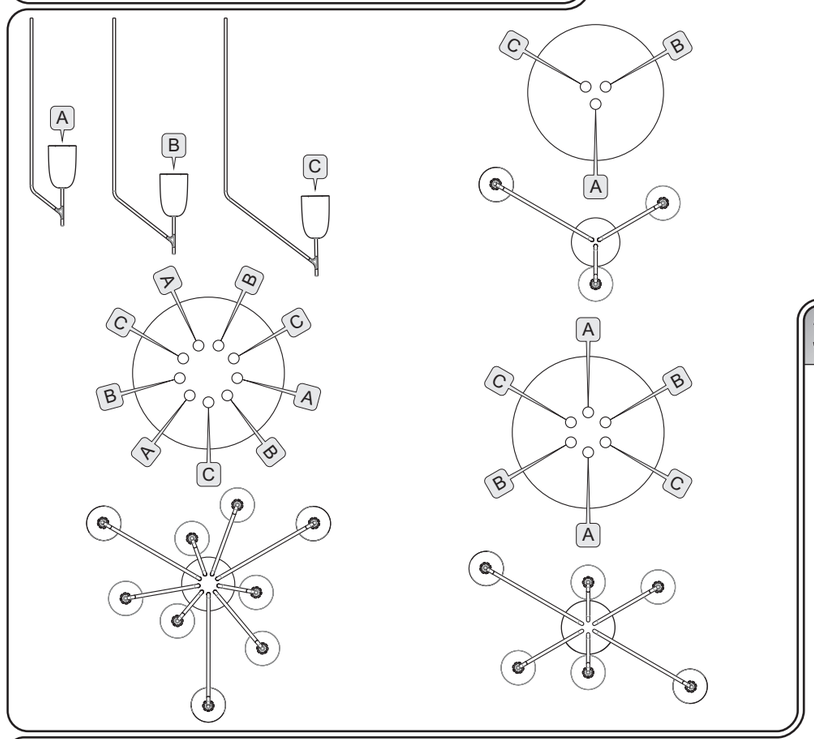
A
B
C

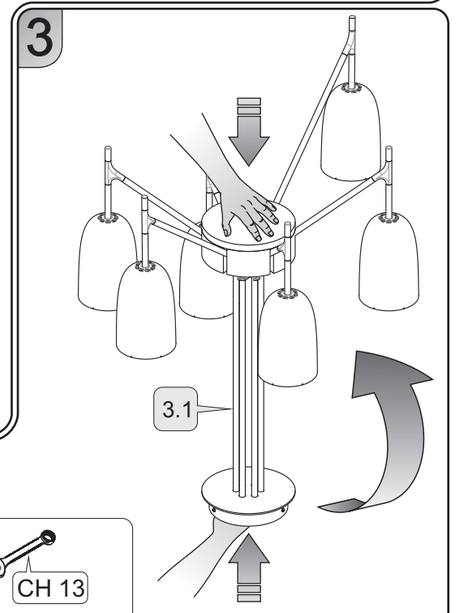
3
3.1

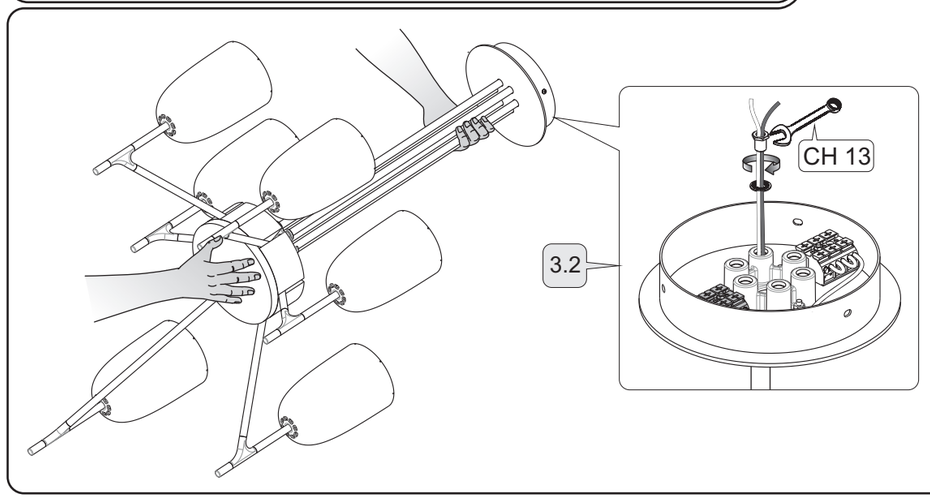
3.2
CH 13

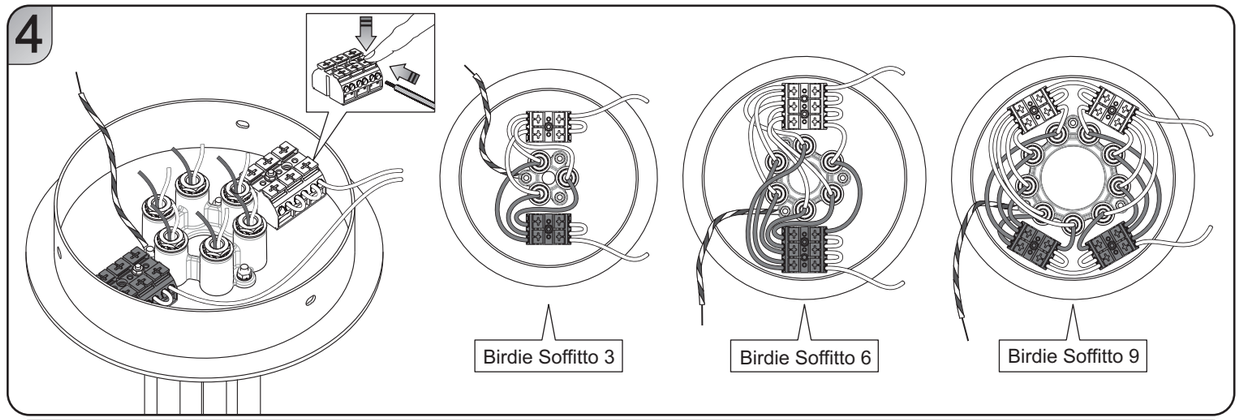
4
Birdie Soffitto 3
Birdie Soffitto 6
Birdie Soffitto 9

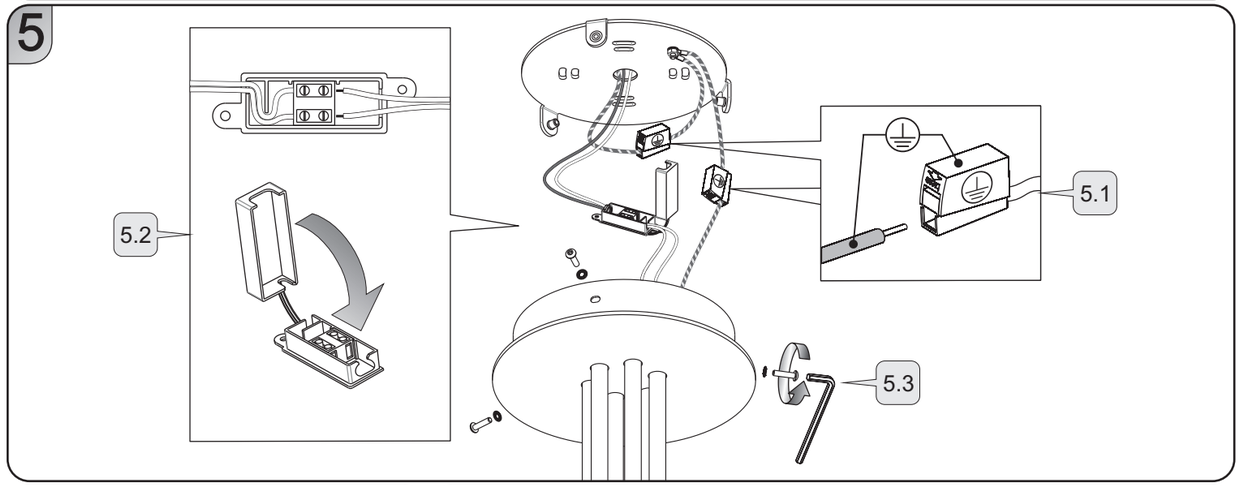
5
5.1
5.2
5.3

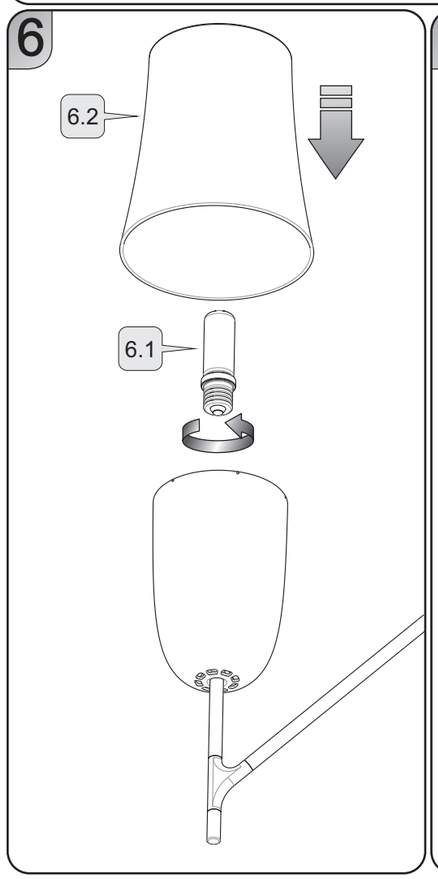
6
6.2
6.1

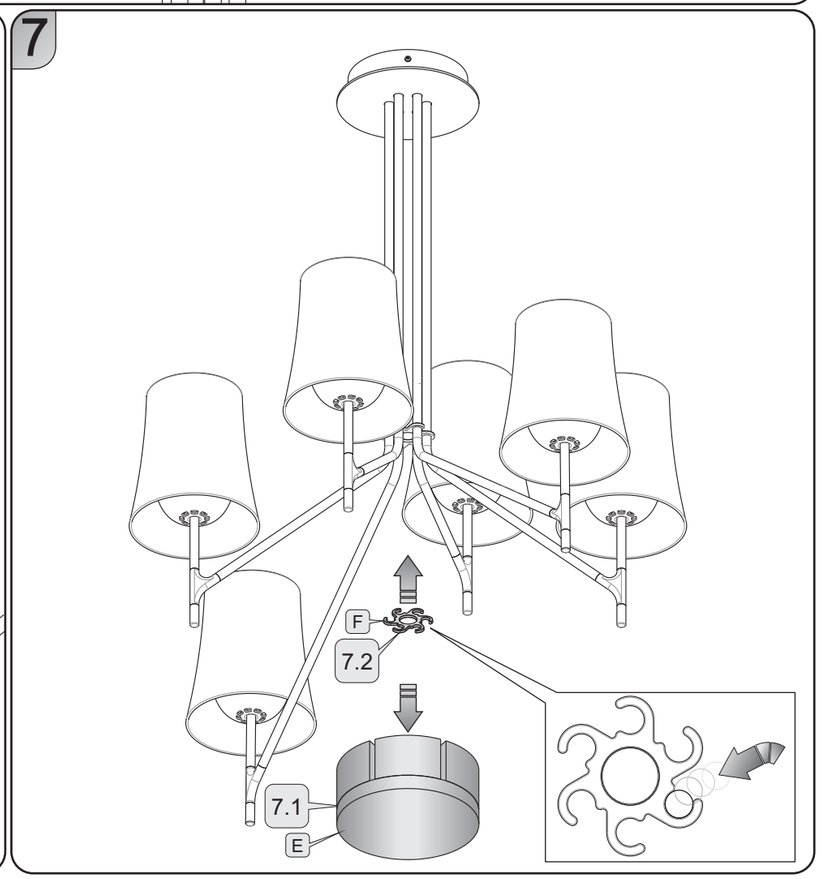
7
F
7.2
7.1
E

FOSCARINI

FOSCARINI S.r.l. - VENEZIA - ITALY

ISTRUZIONI DI MONTAGGIO / ASSEMBLY INSTRUCTIONS / INSTRUCTIONS DE MONTAGE / MONTAGE - ANLEITUNG / ISTRUCCIONES DE MONTAJE

ITALIANO

ATTENZIONE: la sicurezza dell'apparecchio è garantita con l'uso appropriato delle seguenti istruzioni, pertanto è necessario conservarle.
Togliere tensione prima di operare sull'apparecchio.
L'apparecchio non deve essere installato in posizioni diverse da quelle indicate nelle istruzioni di montaggio.
Le operazioni di montaggio o manutenzione dell'apparecchio devono essere eseguite con la massima attenzione per non danneggiare i componenti.
L'eventuale sostituzione della lampadina deve essere fatta con una dello stesso tipo e potenza massima indicata nelle istruzioni.
Le parti in metallo, vetro o altro di questa lampada devono essere pulite con un panno morbido e un detergente neutro.
FOSCARINI non potrà procedere alla sostituzione dei propri articoli per difetti di fabbricazione, se non verranno restituiti tramite rivenditore e comunque se non dopo aver accertato la natura del difetto.
FOSCARINI non effettuerà comunque nessuna sostituzione se non dopo aver accertato la natura del difetto.
I materiali utilizzati in questo prodotto, se esposti direttamente ai raggi solari, possono subire una naturale variazione cromatica.

ENGLISH

WARNING: the safety of this fixture is only guaranteed if the following instructions have been observed.
Always disconnect power before working on fixture.
Fixture must not be installed in any position other than that shown in instructions.
Assembly and maintenance of fixture must be performed carefully so as not to damage components.
Replacement bulbs must be of same type and wattage as specified in instructions.
Metal surfaces, glass or other parts of fixture may be cleaned with a soft damp cloth and mild detergent.
FOSCARINI will replace merchandise with manufacturing defects only if it is returned to the retailer from which it was purchased.
FOSCARINI will not provide a replacement until nature of defect has been determined.
If exposed to direct sunlight, the materials used in this product may show a natural chromatic variation.

FRANÇAIS

ATTENTION: la sûreté de l'appareil n'est garantie qu'en suivant scrupuleusement les instructions ci-après. Il est donc nécessarie de les conserver.
Isoler l'appareil du secteur avant toute manipulation.
L'appareil ne peut pas être installé dans une autre position que celle indiquée dans les instructions de montage.
Le montage et les manipulations de l'appareil devront être exécutés avec la plus grande attention pour ne pas abîmer ses composants.
Tout changement d'ampoule respectera le type et la puissance indiqués dans le descriptif technique.
Les composants métalliques, en verre ou autre seront entretenus à l'aide d'un chiffon doux et de détergent neutre.
FOSCARINI n'échangera ses articles défactueux que par l'intermédiaire d'un revendeur.
FOSCARINI ne remplacera aucun appareil sans en avoir pu vérifier le défaut.
Les matériaux utilisés, si directement exposés aux rayons solaires, peuvent subir une variation chromatique naturelle.

DEUTSCH

ACHTUNG: Die Sicherheit dieses Artikels wird nur durch die strikte Befolgung der nachfolgenden Betriebsanleitung gewährleistet. Bitte heben Sie diese unbedingt auf.
Vor allen Arbeiten ziehen Sie bitte den Stecker aus der Dose.
Die Leuchte darf nur nach den in der Betriebsanleitung aufgeführten Positionen montiert werden.
Alle Arbeiten an der Leuchte müssen mit der größtmöglichen Sorgfalt erfolgen um die Bauteile nicht zu beschädigen.
Die Glühbirne darf nur gegen eine gleichen Typs und gleichen Stärke ausgewechselt werden.
Alle Glas/Metallteile oder andere Teile der Leuchten dürfen nur mit einem weichen Tuch und einem neutralen Waschmittel gereiningt werden.
FOSCARINI ersetzt ästhetischen Fabrikationsfehler nur über den zuständigen Händler.
FOSCARINI leistet grundsätzlich erst nach einer gründlichen Überprüfung Ersatz.
Im Fall von direkten Sonnenstrahlen Ausstellung, koennten die hiermit eingeführten Materialien eine natürlische chromatische Veränderung erfahren.

ESPAÑOL

ATENCION: La seguridad del aparato està garantizada sólo con el uso de las instrucciones siguintes, por lo tanto es necesario atenderlas puntualmente.
Desconectar el fluido eléctrico antes de trabajar sobre el aparato.
El aparato no debe ser instalado en distinta posición de aquella que se indica en las instrucciones de montaje.
Las operaciones de montaje o manutención del aparato deben seguirse con la máxima atención para no dañar los componentes.
La eventual sustitución de la bombilla debe efectuarse con una del mismo tipo y potencia maxima indicada en las instrucciones.
Las partes metálicas, cristal u otros materiales deben ser limpiados exclusivamente con un paño blanco y un detergente neutro.
FOSCARINI no podrà proceder a la sustitución de sus articulos por defectos de la fabricación, si non vienen tramitados a traves del punto de venta.
FOSCARINI no efectuarà sustitución alguna hasta después de haber verificado la naturaleza del defecto.
Los materiales utilizados, si directamente expuestos a los rayos solares, pueden sufrir una natural variación cromática.

ITALIANO: Simbolo RAEE (Rifiuti Apparecchiature Elettriche ed Elettroniche)
Il simbolo RAEE utilizzato per questo prodotto indica che quest'ultimo non può essere trattato come rifiuto domestico. Lo smaltimento corretto di questo prodotto contribuirà a proteggere l'ambiente. Per maggiori informazioni sul riciclaggio di questo prodotto, rivolgersi all'ufficio competente del proprio ente locale, alla società addetta allo smaltimento dei rifiuti domestici o al negozio dove è stato acquistato il prodotto.

ENGLISH: WEEE Symbol (Waste Electrical and Electronic Equipment)
The use of the WEEE symbol indicates that this product may not be treated as household waste. By ensuring this product is disposed of correctly, you will help protect the environment. For more detailed information about the recycling of this product, please contact your local authority, your household waste disposal service provider or the shop where you purchased the product.

FRANÇAIS: Symbolole WEEE (Waste Electrical and Electronic Equipment, Déchets électriques et d'équipment électronique)
L'utilisation du symbole WEEE indique que ce produit ne peut pas être traité comme déchet domestique. Assurez-vous de vous débarrasser de ce produit selon les lois en vigueur. Vous aiderez ainsi à protéger l'environnement. Pour plus d'informations détaillées sur le recyclage de ce produit, veuillez contacter les autorités locales, le fournisseur de service de mise au rebut des déchets domestiques ou le magasin où vous avez acheté le produit.

DEUTSCH: Symbol WEEE (Waste Electrical and Electronic Equipment)
Durch Verwendung des WEEE-Symbols weisen wir darauf hin, dass dieses Produkt nicht als normaler Haushaltsmüll behandelt werden darf. Sie tragen zum Schutze der Umwelt bei, indem Sie dieses Produkt korrekt entsorgen. Genauere Informationen zum Recycling dieses Produkts erhalten Sie von Ihrer Stadtverwaltung, von Ihrem Müllabfuhrunternehmen oder im Laden, in dem Sie das Produkt erworben haben.

ESPAÑOL: Símbolo RAEE (Residuos de aparatos eléctricos y electrónicos)
El símbolo RAEE en un producto indica que éste no se puede eliminar como cualquier otra basura. Si garantiza la eliminación correcta del producto, ayudará a proteger el medio ambiente. Para obtener más informaciones sobre el reciclaje del mismo, póngase en contacto con las autoridades locales pertinentes, con el proveedor de servicios de recogida de basura o con el establecimiento donde adquirió el producto.

Foscarini S.r.l. - Via delle Industrie 27 30020 Marcon (VE) Italy Tel. +39 041 5953811 - Fax +39 041 5953820 - www.foscarini.com - foscarini@foscarini.com

Birdie Soffitto 3 / Birdie Soffitto 6 / Birdie Soffitto 9

ITALIANO

AVVERTENZE: Prima di procedere con l'installazione dell'apparecchio e comunque prima di ogni operazione di manutenzione togliere la tensione di rete.
1 Fissare la piastra al soffitto con i tasselli.
2 2.1 - Appoggiare il rosone D su un piano.
2.2 - Inserire i bracci A-B-C nel rosone seguendo la disposizione consigliata ed orientarli mediante l'utilizzo dell'elemento in dotazione E.
3 3.1 - Capovolgere la lampada tenendo in sede i bracci come indicato in figura.
3.2 - Bloccare i bracci con le rondelle dentellate e i dadi. Utilizzare una chiave o una pinza per stringere a fondo i dadi.
4 Eseguire le connessioni elettriche inserendo i cavi nei morsetti prestando attenzione ai colori degli stessi. Tirare i cavi per assicurarsi che siano innestati correttamente.
5 5.1 - Collegare i due morsetti di terra al cavo giallo/verde proveniente dal soffitto e a quello proveniente dal rosone.
5.2 - Collegare i cavi di alimentazione al morsetto e chiudere lo scatolino.
5.3 - Posizionare il rosone e bloccarlo con le viti.
6 6.1 - Inserire la lampadina.
6.2 - Inserire il diffusore nella montatura come indicato in figura.
7 7.1 - Rimuovere l'elemento E.
7.2 - Posizionare l'elemento F come indicato in figura.
ISTRUZIONI PER LA PULIZIA: Non utilizzare alcool o solventi. Per la pulizia della lampada utilizzare esclusivamente un panno morbido eventualmente inumidito con acqua e sapone o detersivo neutro per lo sporco più tenace.

ENGLISH

WARNING: Always unplug the appliance from the power socket before beginning installation or any sort of maintenance work.
1 Screw back plate to ceiling with elements.
2 2.1 - Put the canopy D on a surface.
2.2 - Insert arms A-B-C in the canopy following indicative layout and orient them using the element E supplied with.
3 3.1 - Turn the lamp upside down holding the arms in place as shown in picture.
3.2 - Block the arms with the barbed washer and the nuts. Use a wrench or nippers to fully tighten the nuts.
4 Connect wires to terminals matching colours. Pull wires to be sure they are well engaged.
5 5.1 - Connect the two earth terminals to the yellow/green cable coming from the ceiling and to the cable coming from the canopy.
5.2- Connect the wires using the terminal block and close the terminal block protection.
5.3- Place the canopy and block it with the screws.
6 6.1- Plug in bulb.
6.2- Install the lampshade on the structure as shown in the picture.
7 7.1 - Remove part E.
7.2 - Place the element F as shown in picture.
CLEANING INSTRUCTIONS: Do not use alcohol or other solvents. Use only a soft cloth to clean the lamp, dampened with water and soap or mild cleanser if needed for resistant dirt.

FRANÇAIS

ATTENTION: Avant de procéder à l'installation de l'appareil, ainsi qu'avant toute opération d'entretien, il est nécessarie de couper le courant au disjoncteur.
1 Fixer le support au plafond avec les éléments.
2 2.1 - Placer le cache-piton D sur un plan.
2.2 - Insérer les bras A-B-C sur le cache-piton selon la disposition conseillée et les orienter à l'aide de l'élément E livré avec.
3 3.1 - Renverser la lampe en maintenant les bras en place comme indiqué dans l'image.
3.2 - Bloquer les bras avec les rondelles crénelés et les dés. Utiliser une clé ou des pinces pour serrer les dés à fond.
4 Réaliser les connections électriques en fixant les câbles aux bornes tout en respectant les couleurs. Tirer les câbles pour s'assurer qu'ils sont correctement inserés
5 5.1 - Brancher les deux bornes de terre au câble jaune/vert provenant du plafond et au câble provenant du cache piton.
5.2 - Connecter le câble d'alimentation à la borne et fermez la boite.
5.3 - Placer la rosace et la bloquer avec les vis.
6 6.1 - Insérer l'ampoule.
6.2 - Positionner le diffuseur sur la structure comme indiqué dans le croquis.
7 7.1 - Démonter l'élément E.
7.2 - Placer l'élément F comme indiqué dans le croquis.
INSTRUCTIONS POUR LE NETTOYAGE: Ne pas utiliser d'alcool ou solvents. Pour le nettoyage de la lampe utiliser exclusivement un chiffon doux, humectè si nécessaire, avec de l'eau et du savon ou avec un dédergent neutre pour les salissures les plus tenaces.

DEUTSCH

WICHTIGE HINWEISE: Vor Installation des Geräts und vor Durchführung von Wartungsarbeiten gleich welcher Art den Strom abschalten.
1 Befestigen Sie die Halterung an der Decke mit den Elementen.
2 2.1 - Das Baldachin D auf eine Fläche legen.
2.2 - Die Arme A-B-C ins Baldachin einstecken, dabei auf die empfohlene Verteilung achten und sie durch das mitgelieferte Element E richten.
3 3.1 - Die Leuchte umlegen, dabei die Arme in ihrem Sitz halten, wie im Bild gezeigt.
3.2 - Die Arme mit den Zahnscheiben und die Dübel blockieren. Einen Schlüssel oder eine Zange benutzen, um die Dübel ganz festzuziehen
4 Die elektrischen Anschlüsse an der Lüsterklemme farbengleich anschließen. Anschließend die Kabel ziehen, um sicher zu stellen, dass sie fest sizten.
5 5.1 - Die zwei Erdungsklemmen an das grüne-gelbe Kabel aus der Decke und an das Kabel aus dem Baldachin anschliessen.
5.2- Verbinden Sie die Zuleitungskabel mit der Lüsterklemme uns schließend Sie die Schachtel.
5.3- Den Baldachin einsetzen mit den Schrauben feststellen.
6 6.1- Die Glühlampe einsetzen.
6.2- Den Schirm wie im Bild um das Leuchtmittel einlegen.
7 7.1 - Das Element E entfernen.
7.2 - Das Element F wie im Bild setzen.
REINIGUNGSVORSCHRIFTEN: Weder Alkohol noch Lösungsmittel verwenden. Bei der Reinigung der Leuchte darf man ausschließlich weiche Tücher verwenden. Eventuell kann man dies emit Wasser und Seife oder mit einem neutralen Reinigungsmittel anfeuchten.

ESPAÑOL

ADVERTENCIAS: Antes de proceder a la instalaciòn del aparato y en cualquier caso antes de efectuar cualquier operaciòn de mantenimiento, corte la tension de red.
1 Fijar la pletina al techo con los elementos.
2 2.1 - Apoyar el rosetón D sobre una superficie.
2.2 - Alojar los brazos A-B-C en el rosetón, colocándolos como recomendado y orientarlos por medio del elemento E en dotación.
3 3.1 - Volcar la lámpara, manteniendo los brazos en su posición como se ve en la figura.
3.2 - Bloquear los brazos con las arandelas dentelladas y las tuercas. Usar una llave o una pinza para apretar con fuerza las tuercas.
4 Efectuar la conexión eléctrica introduciendo los cables en la regleta de conexión, teniendo en cuenta que los colores sean los mismos. Tire los cables para asegurarse de que están conectados correctamente.
5 5.1 - Conectar las dos regletas de tierra con el cable amarillo/verde del techo y con el del florón.
5.2- Connectar el cable de alimentación a la regleta y cerrar el cajoncito.
5.3- Posicionar el rosetón bloqueandolo con los tornillos.
6 6.1- Colocar la bombilla.
6.2- Meter el difusor sobre la montura como indicada en figura.
7 7.1 - Extraer el elemento E.
7.2 - Colocar el elemento F como se ve en la figura.
INSTRUCCIONES PARA LIMPIAR LA LÁMPARA: No emplear alcohol ni disolventes. Para la limpieza de la lámpara, utilizar exclusivamente un paño suave. En caso de suciedad más resistente, humedecer el paño con agua y jabón o un detergente neutro.

Montaggio: 2 persone
Assembly: 2 people
Montage: 2 personnes
Montage: 2 Personen
Montaje: 2 personas

03

Certifica la conformità di un prodotto rispetto alle norme EN. I paesi che hanno sottoscritto l'accordo riconoscono il marchio ENEC allo stesso modo che il proprio marchio nazionale.
It certifies the compliance of a product with the EN standards. ENEC is considered by the countries that signed the agreement as valid as their own national mark.
ENEC est le gage de la conformité d'un produit aux normes EN.
La marque ENEC peut être délivrée dans le monde entier, à l'exception des luminaires, où elle ne peut être attribuée qu'à des fabricants européens.
Mit diesem Prüfzeichen wird die Übereinstimmung eines Produktes mit EN-Normen zertifiziert. Das ENEC-Prüfzeichen wird von den Ländern, die das Abkommen unterzeichneten, wie ein eigenes nationales Prüfzeichen akzeptiert.
La marca ENEC certifica la conformidad de un producto con las normas EN. Los países firmantes del acuerdo consideran que la marca ENEC tiene la misma validez que la de sus marcas nacionales.

Attesta la conformita' del prodotto alle disposizioni delle direttive comunitarie.
It certifies the conformity of the product to the european community low voltage directive.
Il atteste la conformité du produit aux dispositions des directives communautaires.
Das Zeichen bestätigt die Übereinstimmung des Produkts mit den Bestimmungen der EU-Richtlinien.
Esta certifica si el producto es conforme a las disposiciones de las normas de la comunidad economica europea.

Apparecchio in Classe I°: e' obbligatoria la connessione al conduttore di protezione giallo/verde (messa a terra).
Class I luminaire: it' s necessary to connect the device to the yellow/green protective conductor (earthing).
Il est obligatoire la connexion au conducteur de protection jaune/vert (mise à la terre).
Alle berührbaren Metallteile sind elektrisch leitend miteinander verbunden und werden mit dem Netz-Schutzleiter verbunden.
Aparato en clase I: es obligatoria la conexiòn al conductor de protecctiòn Amarillo/verde (toma de tierra).

Apparecchi progettati esclusivamente per lampade ad alogeni autoprotette.
Luminaires designed for use with self-shielded tungsten halogen lamps only.
Systèmes conçus exclusivement pour lampes halogènes autoprotégées.
Eigens für gesicherte Halogenglühbirnen konzipierte Lampen
Aparatos diseñados exclusivamente para bombillas halógenas autoprotegidas.

Lampadine compatibili / Compatible light bulbs / Ampoules compatibles / Verträgliche leuchtmittel / Bombillas compatibles

MAX 70W Halogen Energy Saver E27 250V 50Hz

MAX 25W Fluorescent Energy Saving E27 250V 50Hz