SUPERDOME RECESSED KIT

DEEL
PARTIE
TEIL
PART
PARTE
PARTE

A

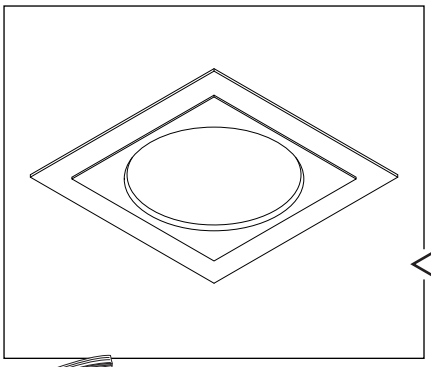

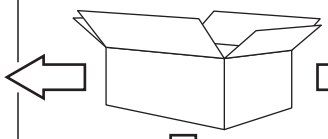

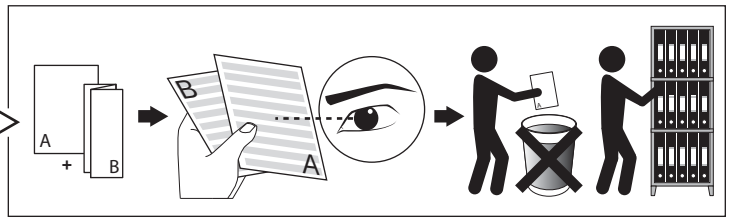

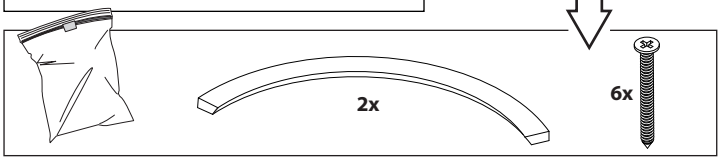

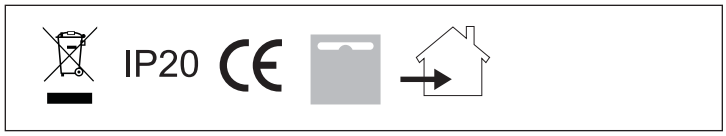

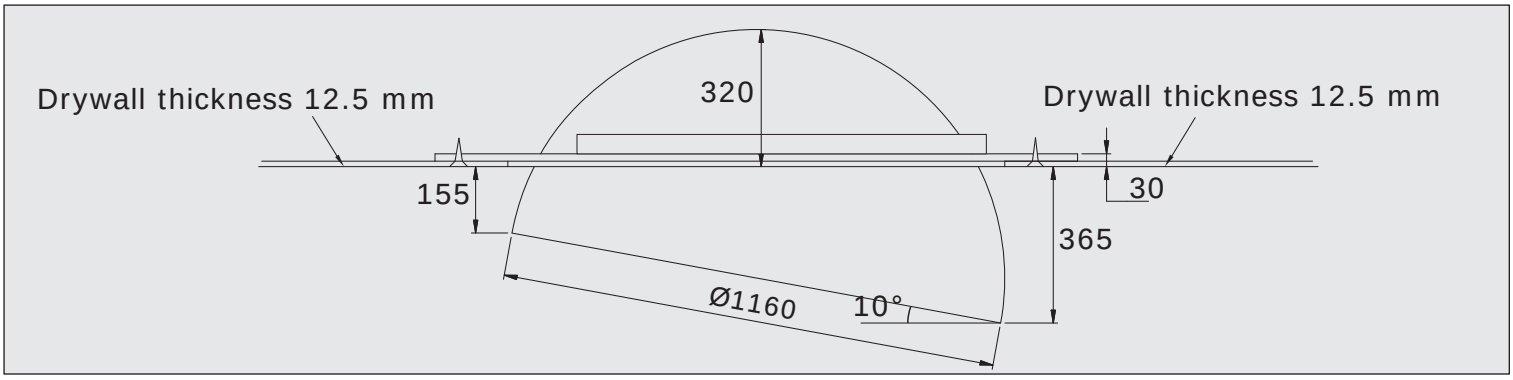

IP20

Beschermd tegen vaste voorwerpen die groter zijn dan 12 mm
Protégé contre les objets solides de plus de 12 mm
Geschützt gegen Festkörper größer als 12 mm
Protected against solid objects greater than 12 mm
Protegido contra objetos sólidos superiores a 12 mm
Protetto contro oggetti solidi più grandi di 12 mm

1

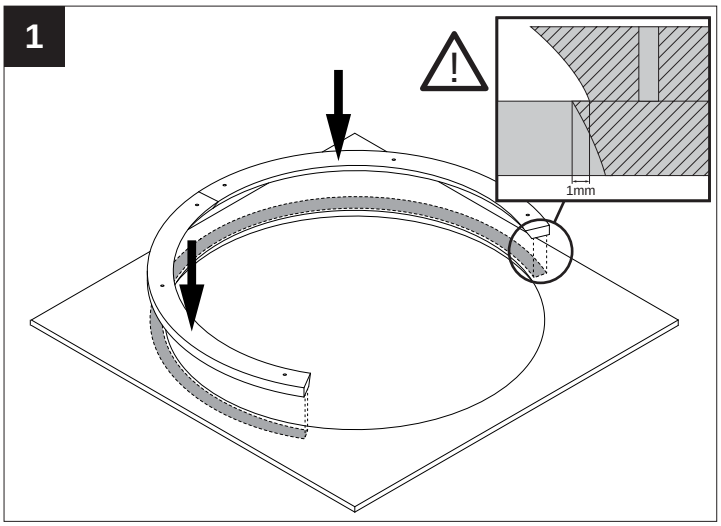

2

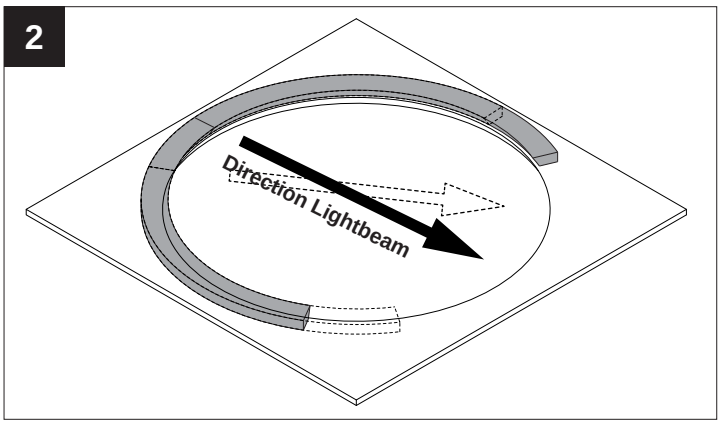

3

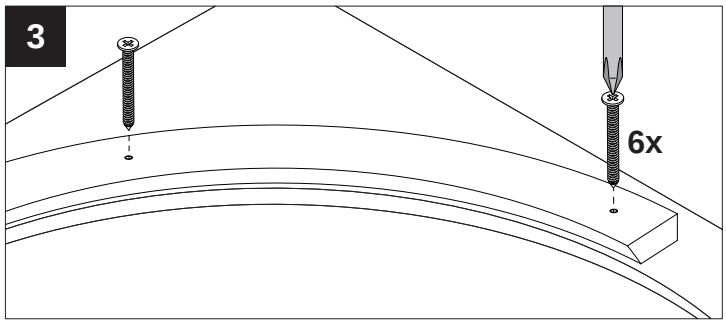

4

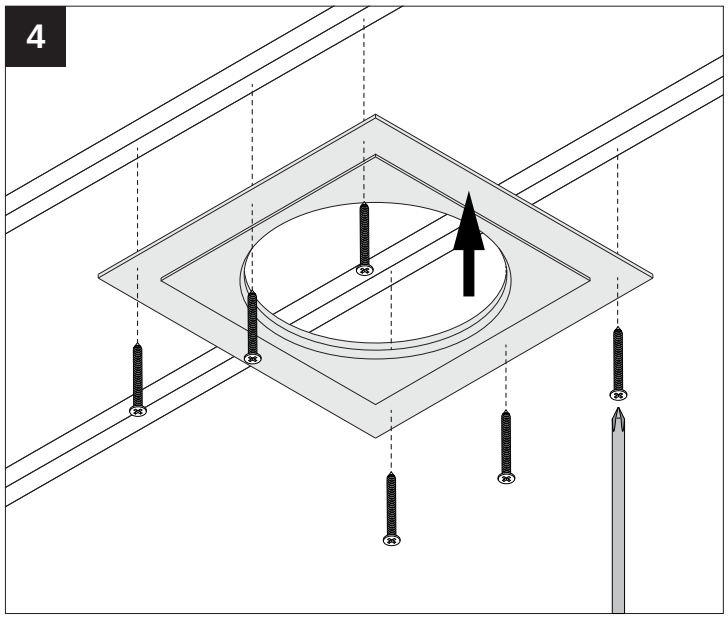

5

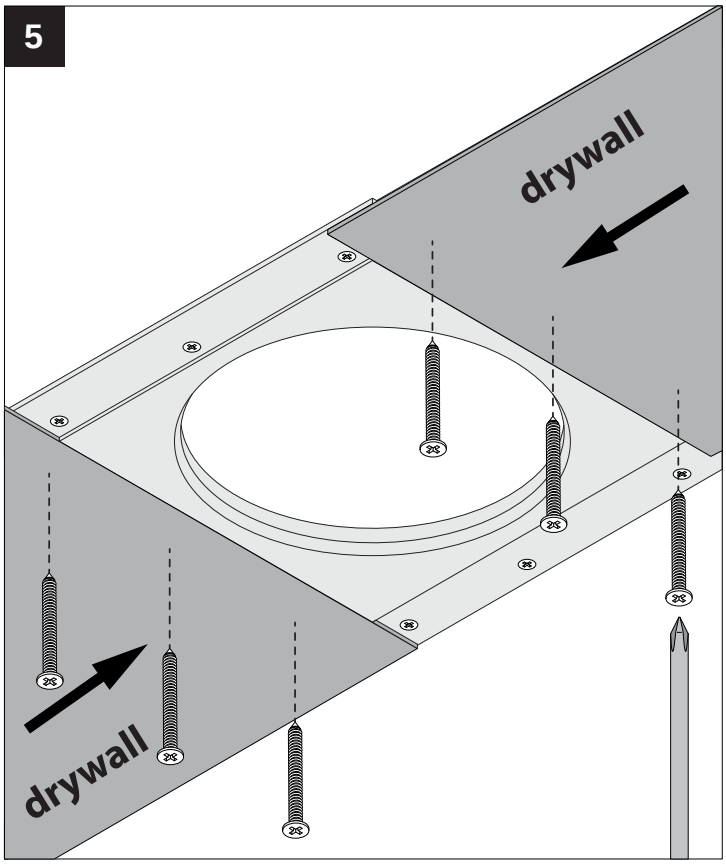

6

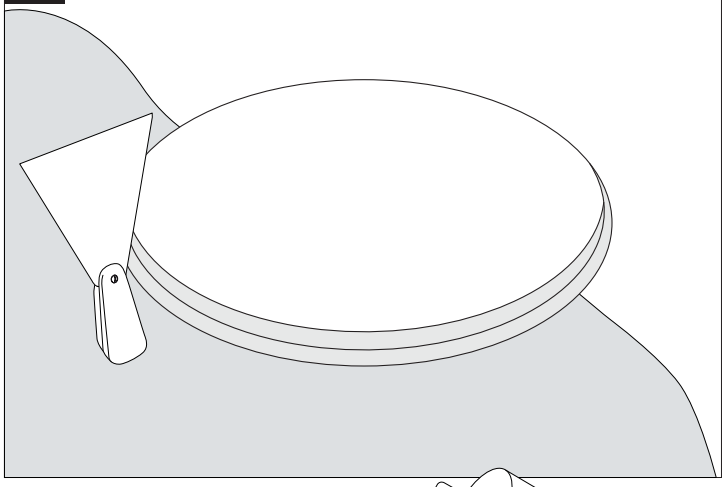
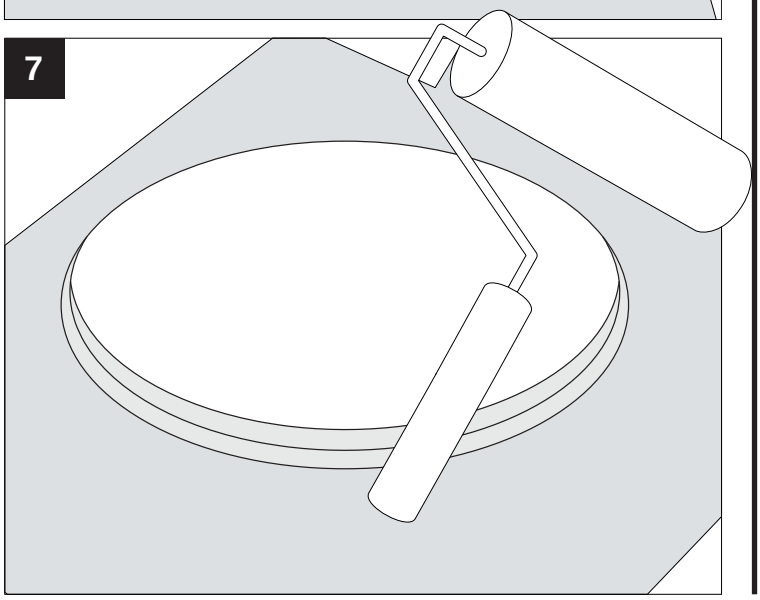
7